［ Ｂ ク ラ ス 本 戦 ］　　11月27日(日)　岩田コート

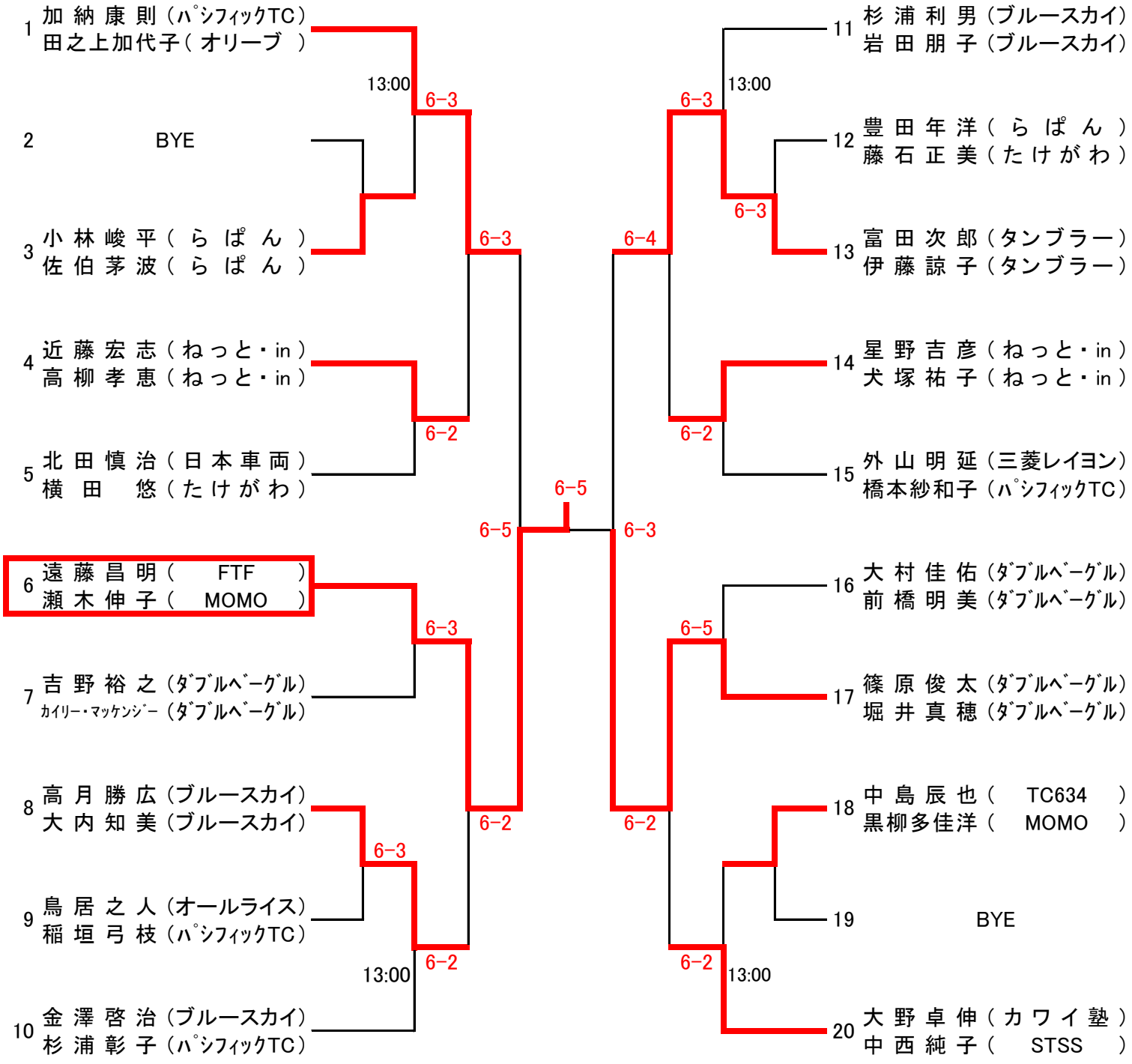

〔シード順位〕

（1）加納・田之上　（2）大野・中西　（3～4）金澤・杉浦　杉浦・岩田